ՀԻՄՔԵՐԻ ԴԱՍԱՎՈՐՈՒԹՅԱՆ ՍԽԵՄԱ Մ1:200

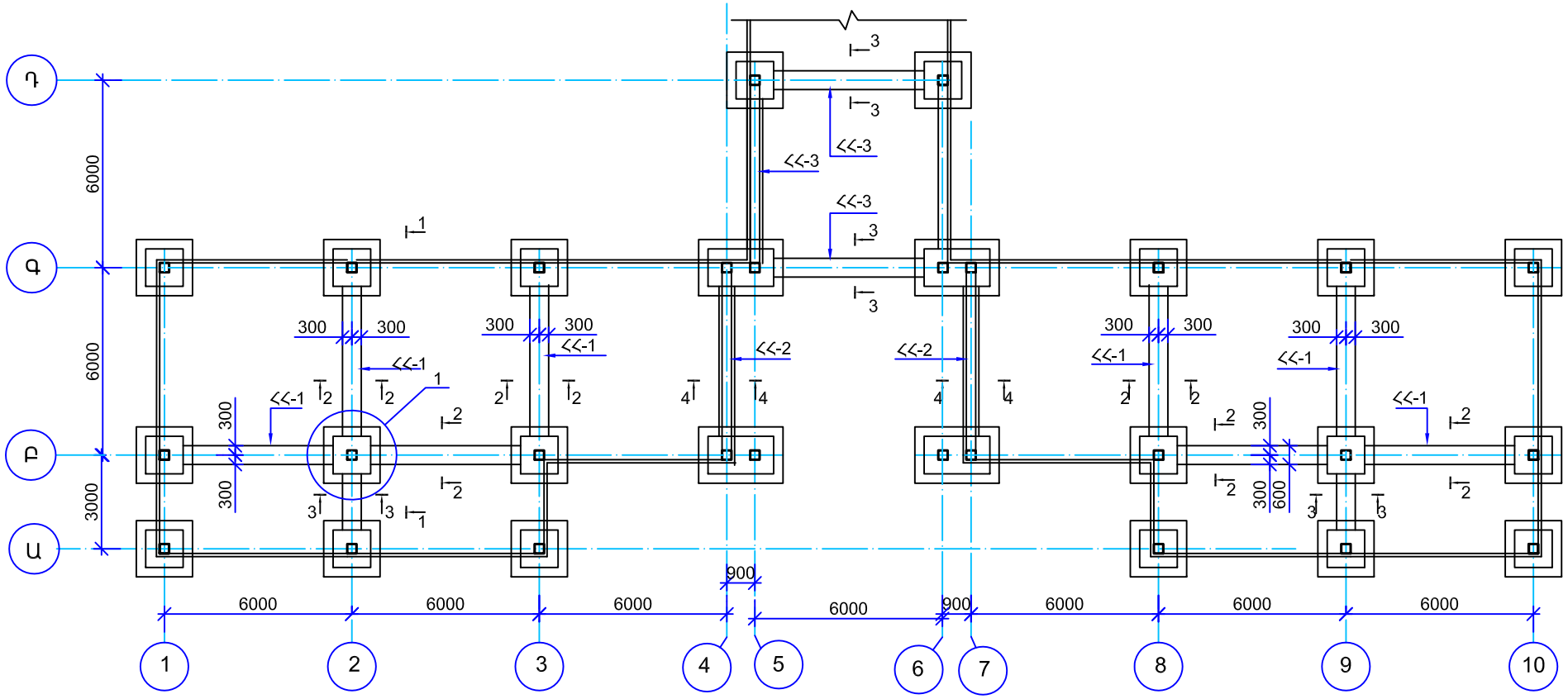

2-2;3-3
Մ1:20/ՀՀ-1;ՀՀ-3/

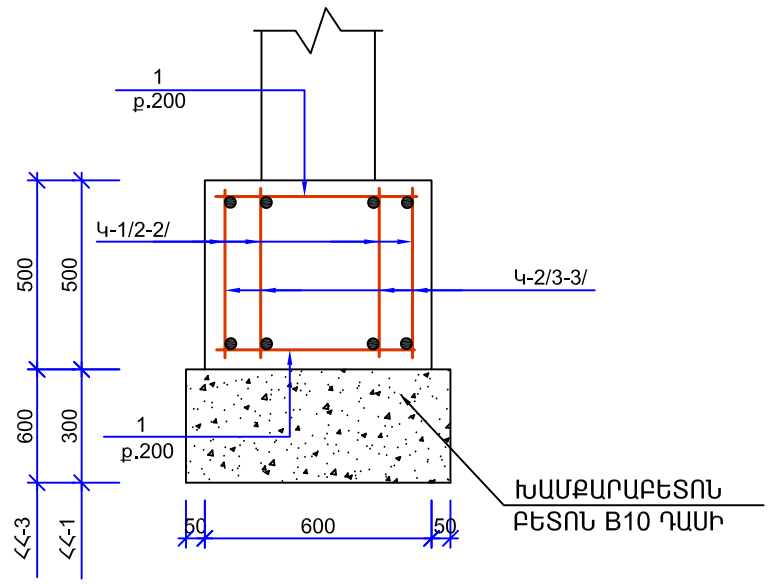

1-1 Մ1:50

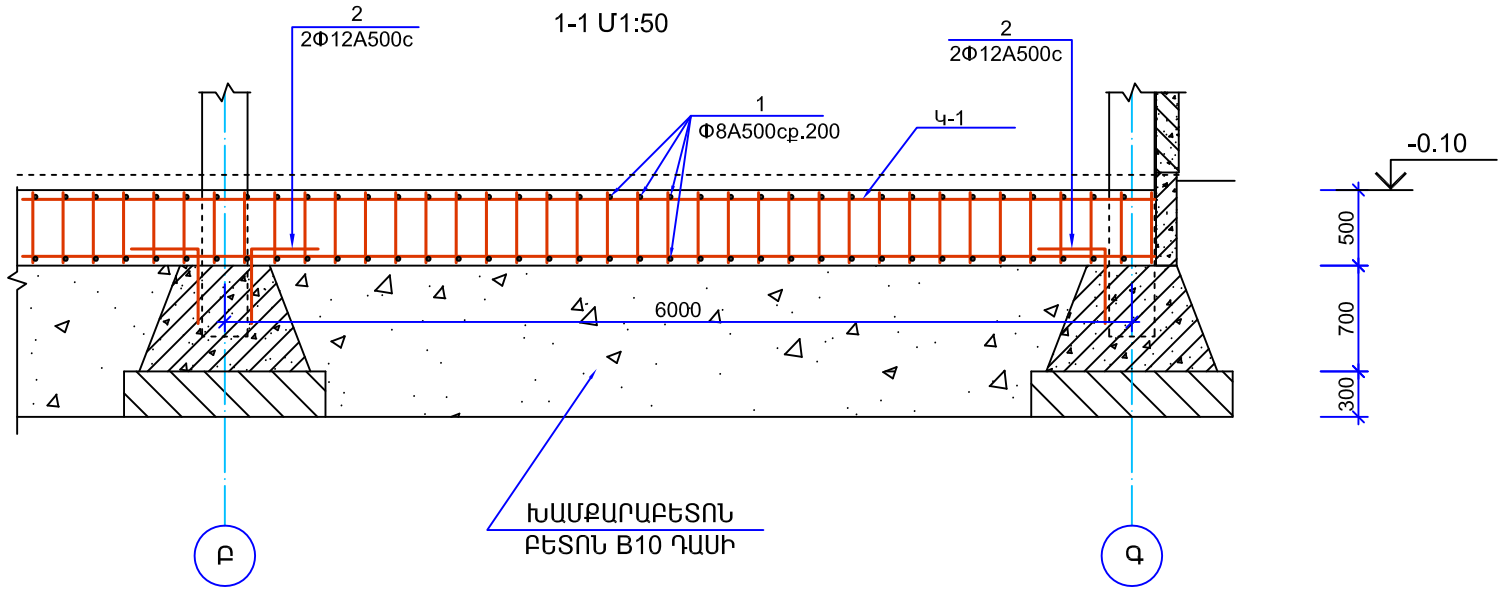

4-4 Մ1:20/ՀՀ-2/

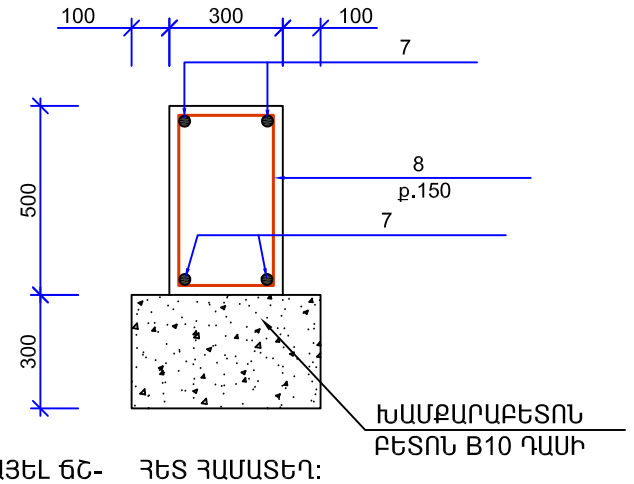

1.ՏՎՅԱԼ ՓԵՐԹԸ ՆԱՅԵԼ ճշ- ՀԵՏ ՀԱՄԱՏԵՂ:
2.ԽԱՄՔԱՐԱԲԵՏՈՆ, ԲԵՏՈՆ B10 ԴԱՍԻ - 40,0Մ^3
3.ԴԻԱՖՐԱԳՄԱՆԵՐԸ ԳԾԱԳՐՈՒՄ ՊԱՅՄԱՆԱԿԱՆՈՐԵՆ ՑՈՒՅՑ ՉԵՆ ՏՐՎԱԾ
4.ՀԻՄՔԵՐԻ ՓՈՐՈՒՄ ՁԵՌՔՈՎ III ԿԱՐԳԻ ԳՐՈՒՆՏՈՒՄ -75,0Մ^3
5.ՀԻՄՔԵՐԻ ԽՈՐՈՒԹՅՈՒՆԸ ԸՆԴՈՒՆԵԼ ԳՈՅՈՒԹՅՈՒՆ ՈՒՆԵՑՈՂ ՀԻՄՔԵՐԻ ՆԻՇԸ
6.ՀԻՄՔԵՐԻ ԲԵՏՈՆԱՑՈՒՄԸ ԻՐԱԿԱՆԱՑՆԵԼ ԴԻԱՖՐԱԳՄԱՆԵՐԻ ԱՄՐԱՆՆԵՐԸ ՏԵՂԱԴՐԵԼՈՒՑ ՀԵՏՈ
7.ՆԿՈՒՂԻ ԲԵՏՈՆԵ ՊԱՏԻ ԵՎ ԾԱԾԿԻ ՔԱՆԴՈՒՄ-2.5Մ^3

ՄԻԱՁՈՒՅԼ Ե/Բ ԿՈՆՍՏՐՈՒԿՑԻԱՆԵՐԻ ՄԱՍՆԱԳԻՐ

ՄԱԿՆԻՇ	ՆՇԱՆԱԿՈՒՄ	ԱՆՎԱՆՈՒՄ	ՔԱՆ. ՀԱՏ	ՁԱՆԳ. ԿԳ	ԾԱՆՈԹ.
ՀՀ-1		ՀԻՄՆԱՅԻՆ ՀԵԾԱՆ ՀՀ-1	2		
ՀՀ-2		ՀԻՄՆԱՅԻՆ ՀԵԾԱՆ ՀՀ-2	2		
ՀՀ-3		ՀԻՄՆԱՅԻՆ ՀԵԾԱՆ ՀՀ-3	3		

ՍՊԸ տնօրեն	Մ. Միսակյան		ТАТ-06 Արարատի մարզի Արարատ գյուղի մանկապարտեզի 3-րդ մասնաշենքի վերակառուցում		
ՆԳԵ	Ա. Ջանունց				
Նախագծեց	Ն. Ավագյան		Կոնստրուկտորական մաս	Փուլ	Թերթ	Թերթեր
				Ա.Ն.	ԵԿ-2	41
			Հիմքերի դավորության սխեմա	«ԱՄԱԳ» ՍՊԸ		